Voor een efficiënte en betrouwbare productie, royale doorgangsopeningen en een verfijnde uitstraling

Schuifdeursysteem heroal S 65

GERMAN INNOVATION AWARD '20 WINNER

heroal

Schuifdeursystemen

De efficiënte systeemtechniek van heroal wordt gekenmerkt door hoogwaardige materialen, technische perfectie tot in de details en een grote variatie aan vormgevingsmogelijkheden. Dat zijn voordelen die overtuigen. Al tientallen jaren is heroal met innovatieve oplossingen van aluminium en aluminium verbindingsmaterialen voor de gebouwschil de betrouwbare partner voor architecten, aanemers en installateurs.

Ontwerpers waarderen de veelzijdigheid van vormgevingsmogelijkheden, aannemers kunnen hun individuele wensen door middel van een betrouwbaar systeem verwezenlijken en onze partners profiteren van de voordelige en efficiënte systeemoplossingen van heroal.

Zoals alle heroal systemen verbindt het hoogwaardige schuifdeursysteem heroal S 65 duurzaamheid en functionaliteit met eersteklas design voor wandopeningen met grote oppervlakten. Het voldoet aan alle criteria voor duurzaam en energiebesparend bouwen en aan de hoogste eisen voor warmte-isolatie, techniek en esthetiek. Het heroal schuifdeursysteem biedt bovendien grote voordelen voor een bijzonder efficiënte, snelle en betrouwbare montage.

Ontdek de veelzijdigheid van het aluminium schuifdeursysteem van heroal.

heroal

heroal S 65 pagina 4
Voor montage geoptimaliseerd schuifdeursysteem

Soorten wandopeningen en designvarianten pagina 6

Talrijke voordelen voor de montage pagina 9

Systeem- en prestatieeigenschappen pagina 10

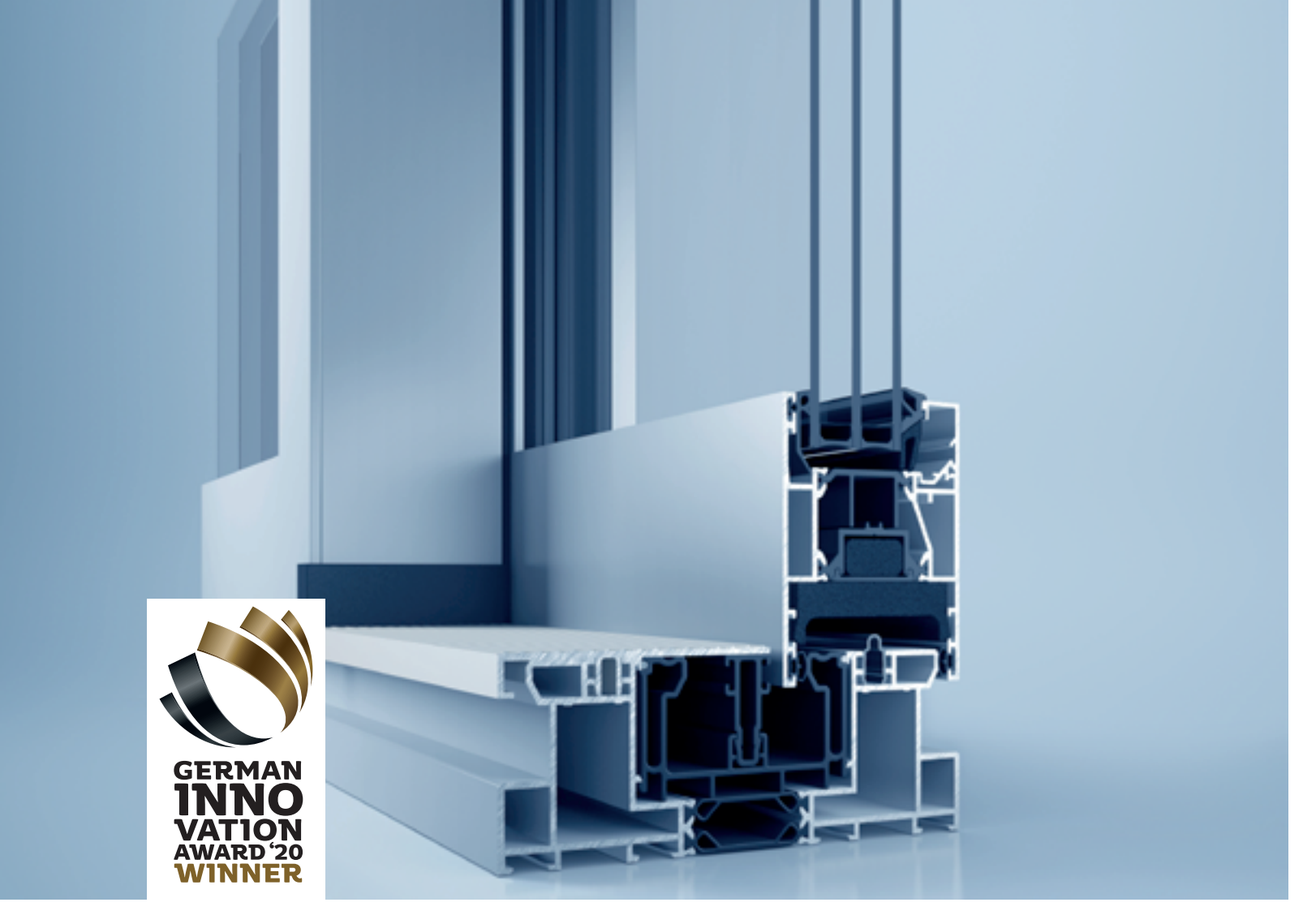

heroal S 65

Voor montage geoptimaliseerd schuifdeursysteem

heroal S 65 is een modern aluminium schuifdeursysteem, dat dankzij het zijwaarts schuiven van de vleugel royale doorloopopeningen tussen woonruimte en buitenbereik mogelijk maakt.

Het aluminium schuifdeursysteem heroal S65 biedt uitstekende voordelen voor een bijzonder efficiënte en betrouwbare montage en voldoet aan alle eisen voor een sterk isolerende en technisch geavanceerde schuifdeur.

Het dubbelsporige schuifdeursysteem onderscheidt zich door zijn geoptimaliseerde constructie. Hieruit resulteert in vergelijking met andere schuifdeursystemen een bijzonder economische montage van de elementen, die nog extra ondersteund wordt door de eenvoudige profielbewerking en daarmee nieuwe standaarden in de branche stelt.

Naast de voordelen bij de bewerking en montage en de daaruit voortkomende besparingen onderscheidt heroal S 65 zich ook door een hoog bedieningscomfort, volledige barrièrevrijheid en een modern design.

Door de slanke aanzichten - vooral bij de middenstijl - en de grote ruiten verkrijgt men met heroal S 65 in het licht badende ruimten en de mogelijkheid om fascinerende panorama's te kunnen genieten. Het schuifdeursysteem laat de binnen- en buitenruimten met elkaar versmelten en biedt architecten, ontwerpers en aannemers een aantrekkelijke oplossing voor de hoogwaardige woning- en opbjectbouw.

De heroal S 65 schuifdeur werd bekroond met de German Design Award 2020 voor zijn innovatief bladdesign en bijzonder efficiënte productie.

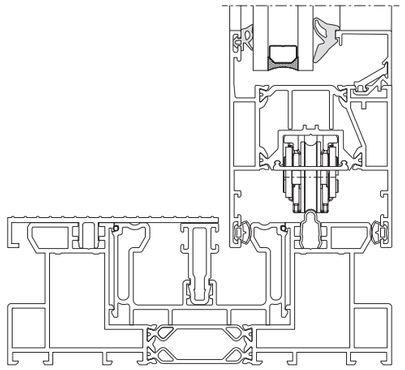

heroal S 65 met barrièrevrije dorpel, zonder extra isolatie en met standaard afdichtingen, doorsnedeaanzicht

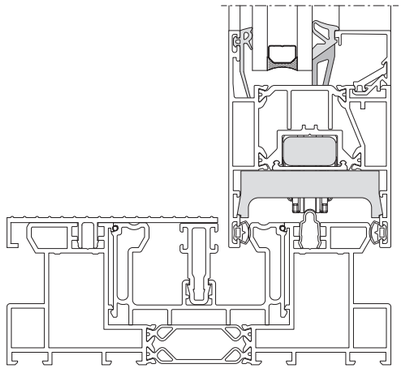

heroal S 65 HI met barrièrevrije dorpel, met extra isolatie en met HI afdichtingen, doorsnedeaanzicht

Systeemeigenschappen

» max. vleugelhoogte: 2.400 mm
» max. vleugelgewicht: 250 kg
» max. glas/-vuldikte: 47 mm
» Bouwdiepten: 154 mm kozijn, 65 mm vleugel
» Aanzichtbreedtes: 57 mm kozijn, 62 - 87 mm vleugel, 62 mm middenstijl
» twee isolatievarianten geven tegelijkertijd flexibiliteit en geringere systeemcomplexiteit
» HI-isolatievarianten (High-Insulation) met betere isolatiewaarde voor strengere eisen
» beproefde afdichtingen van bestaande schuif- en hefschuifdeursystemen met smalle vormen, rondom intrekbaar
» loopt uiterst stil dankzij de combinatie van beproefde beslagtechniek en de heroal-looprails van edelstaal
» flexibele, slijtagevrije afdichtingselementen van EPDM-afdichting tegen lucht en slagregen
» Afdichtingstechniek op vier niveaus en windstop voor de middenstijlafdichting

Bijzondere voordelen bij de bewerking en de montage

» zeer eenvoudige profielbewerking, die men ook kan uitvoeren zonder een complexe werkbank
» snelle en betrouwbare montage van het kozijn met rondom identieke profielen en versteksneden
» eenvoudige vleugelmontage dankzij de verbeterde voormontage met kant en klare labyrintprofielen
» snellere en gemakkelijkere montage door een kleiner aantal onderdelen, dankzij innovative constructiedetails

Vormgevingsvarianten en design

» dubbelsporig schuifdeursysteem met omlopend kozijn en met maximaal twee bewegende vleugels
» barrièrevrije dorpeluitvoering door integratie in de aansluiting op het gebouw
» esthetisch aansprekende combinatie van handgreep en holte
» Handgreepkleuren: wit, zilver en individueel in RAL-kleuren
» Aanvullende vormgevingsmogelijkheden door verschillende profielkleuren aan binnen- en buitenzijde van de elementen
» hoogwaardig kleurontwerp met heroal hwr-poedercoating, heroal SD oppervlaktedesigns of met Les Couleurs® Le Corbusier

heroal S 65

Soorten wandopeningen en designvarianten

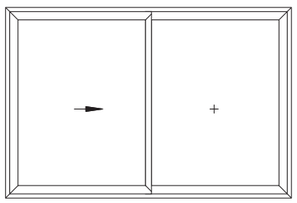

Beslagschema A (links):
1 schuifvleugel, 1 vaste vleugel

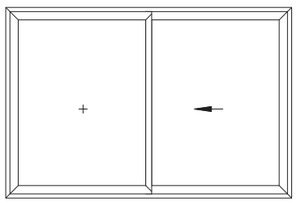

Beslagschema A (rechts):
1 schuifvleugel, 1 vaste vleugel

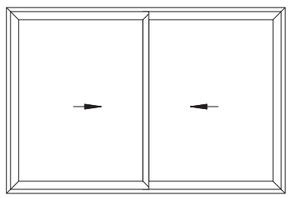

Beslagschema D:
2 schuifvleugels

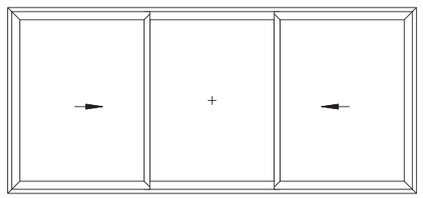

Beslagschema K:
2 schuifvleugels, 1 vaste vleugel

Dankzij het smalle profiel van slechts 57 mm van het kozijn, 62 - 87 mm van de vleugel en 62 mm van de middenstijl biedt het aluminium-schuifdeursysteem heroal S 65 een aansprekend design. Door de slanke middenstijl geeft het systeem een minimaal gestoord uitzicht en is het zeer geschikt voor de toepassing in hoogwaardige woningbouw maar ook in objectbouw.

Het schuifdeursysteem heroal S 65 maakt het ook met verschillende wandopeningsvarianten mogelijk om een onbelemmerde barrièrevrijheid te verkrijgen, waardoor men gemakkelijk en veilig van binnen naar buiten en omgekeerd kan lopen.

Daarbij vervult heroal S 65 de voorwaarden voor een volledig vlakke dorpel. Met passende vloeraansluiting kunnen schuifdeurelementen met een optioneel dorpelprofiel zonder problemen barrièrevrij uitgevoerd worden. Daarmee verleent de schuifdeurdorpel een hoge doorzichtigheid aan de schuifdeur en maakt hem bijzonder elegant.

Het harmonisch ogende aluminium schuifdeursysteem wordt gecompleteerd door een estethisch aansprekend beslag, dat niet alleen in de standaardkleuren maar ook in de vele RAL-kleuren leverbaar is en op die manier perfect bij de kleur van het profieloppervlak past.

Afgerond wordt het systeem door de vrijheid voor de persoonlijke smaak, dankzij de coating met de zeer weerbestendige heroal hwr-poedercoating in practisch alle RAL-kleuren, de kleurschakeringen van Les Couleurs® Le Corbusier of het oppervlakdesign heroal SD.

Naast het bijzonder aansprekende aanzicht van het aluminium schuifdeursysteem heroal S 65 komt ook het uitstekende bedieningscomfort overtuigend over, omdat men daarvoor, dankzij de nieuwe vleugelafdichting, niets aan de ideale afdichtingseigenschappen hoeft in te boeten.

Vele voordelen voor de montage

Geoptimaliseerde werkprocessen en -tijden
Het aluminium schuifdeursysteem heroal S 65 kenmerkt zich door een bijzonder eenvoudige, efficiënte en betrouwbare montage. Zowel de profielbewerking als de montage van de elementen kunnen met vereenvoudigde handelingen worden uitgevoerd, waardoor men veel tijd spaart.

Bijvoorbeeld kan men voor de kozijnconstructie rondom hetzelfde profiel gebruiken, terwijl men verder slechts weinig extra profielen en bewerkingen nodig heeft. De opbouw van de vleugels verloopt gemakkelijk en snel omdat de vleugelprofielen vanaf nu direct op de eveneens nieuw ontwikkelde labyrintprofielen passen.

De labyrintprofielen reduceren de bewerkingstijd, aangezien bij de opbouw van de vleugel extra montagewerkzaamheden overbodig zijn. Bovendien maakt het labyrintprofiel een zeer smalle middenstijl van slecht 62 mm breedte mogelijk, terwijl toch alle vier hoeken van de vleugel in een enkele bewerking gewoon in verstek gezaagd kunnen worden. Bovendien is kleefstof voor het monteren van het glas overbodig.

Minder systeemcomplexiteit zorgt voor minder opslagruimte
Het aluminium schuifdeursysteem heroal S 65 bestaat uit een duidelijk verminderd aantal onderdelen om de complexiteit zo gering mogelijk te houden. Op die manier is men ook zeker van een efficiënte en betrouwbare opbouw van het systeem, met slechts weinig handelingen.

Vanwege het gereduceerde aantal componenten heeft het schuifdeursysteem van heroal minder opslagruimte nodig en verhoogt daarmee de efficiëntie. Bovendien worden alle toebehoren voor uw gemak in verpakkingen geleverd en maken daarmee het bestellen en de montage gemakkelijker.

Systeem- en prestatieeigenschappen

Systeemmaten

Omschrijving		heroal S 65		heroal S 77		heroal S 77 SL		heroal S 42	
Profielbouwdiepte [mm]	**Kozijnprofielen**	154		178/279		202		72/132	
	Vleugelprofielen	65		77		77		38/42	
	Roedeprofielen	–		72		72		38	
Profielaanzichtbreedten [mm]	**Kozijnprofielen**	57		35-52		40-52		48	
	Vleugelprofielen	62	87	94	104	104		68	72
	Roedeprofielen	–		74-104		74-104		68	
	Middenstijl	62		114	124	104		35	
max. glas/-vuldikte [mm]		47		52		52-52		24-28	
Inzetdiepte glas [mm]		-	16	-	18	18	18	13	13
max. vleugelgewicht [kg]		250		400		400		160	
max. vleugelhoogte [mm]		2.400		3.000		3.000		2.600	

Systeemeigenschappen

Warmteisolatie [U_f in W/m^2K]	**EN ISO 10077-2**	≥2,4	2,2	2,1	2,1	-
Luchtdoorlaatbaarheid	**DIN EN 12207**	4	4		4	4
Slagregendichtheid	**DIN EN 12208**	7A	9A		9A	8A
Weerstand tegen windbelasting	**DIN EN 12210**	B2	C3/B3		C3/B3	C1/B2

Soorten openingen en design

Aantal edelstaal-looprails	1-2	1-3	1	2-3
max. aantal beweegbare vleugels	2	6	2	6
Barrièrevrijheid (nulbarrière)	•	•	•	•
Drainagesysteem heroal DS	-	•	•	-

heroal

simply better *spaces for life*

heroal is fabrikant van aluminium systeemoplossingen voor rolluiken, zonwering, roldeuren, ramen, deuren, schuifdeuren, vliesgevels en overkappingen. Als een van de internationale marktleiders is het bedrijf wereldwijd betrokken bij de constructie van hoogwaardige woon- en utiliteitsgebouwen. De producten van heroal worden in Duitsland ontwikkeld en geproduceerd en zijn gekenmerkt door de maximale kwaliteit en optimale prestaties. Zo dragen de innovatieve systeemoplossingen bij aan meer duurzaamheid, veiligheid, comfort en architecturale vrijheid voor bouwprojecten van nu en in de toekomst. Daarnaast overtuigen ze door de eenvoudige en efficiënte planning en installatie door heroal vakspecialisten.

Rolluiken | Zonwering | Roldeuren | Ramen | Deuren | Schuifdeuren | Vliesgevels | Overkappingen

heroal Nederland B.V.
Houtzagerijstraat 61 | 5451HZ Mill (Nederland) | Tel. +49 5246 507-0 | Fax +49 5246 507-222 | www.heroal.nl

Artikel-Nr. 87893 20 00 | 06.2024