heroal D 65

Système de porte pour bâtiment

heroal

heroal D 65

Solution système efficace pour des portes fonctionnelles

Représentations en coupe, échelle 1:2

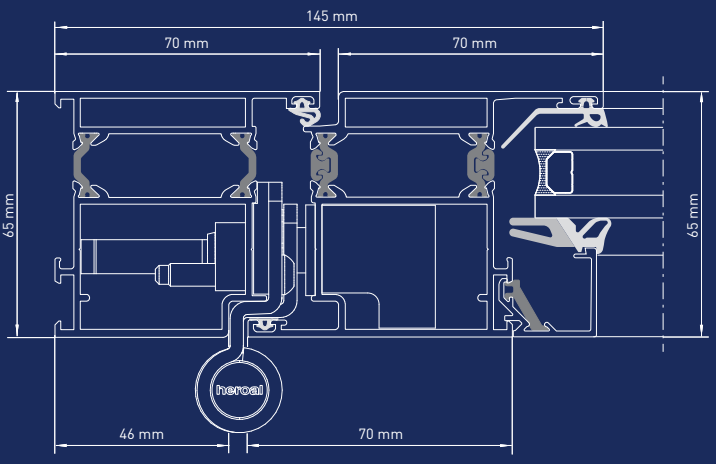

Ouverture vers l'intérieur

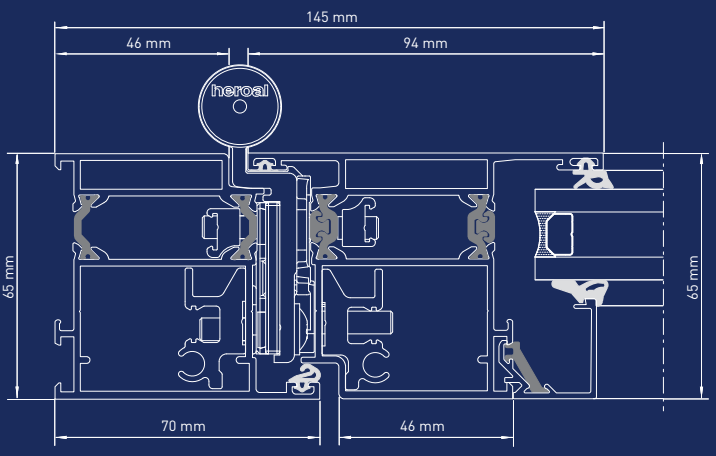

Ouverture vers l'extérieur

Dimensions et caractéristiques de performance du système

» Profondeur de montage : 65/65 mm
» Largeurs visibles variables : dormant 50 – 250 mm, ouvrant 70 – 124 mm, traverses 74 – 254 mm
» Épaisseur de verre/panneau max. : dormant jusqu'à 47 mm, ouvrant jusqu'à 47 mm (verre/panneau)
» Preuve de conformité des portes d'issue de secours (label CE)
» Joints de vitrage périphériques insérables avec vues étroites, satisfaisant à différentes exigences d'isolation thermique
» Système de profilé à 3 chambres à isolation thermique répondant aux exigences internationales
» Assemblage de profilés anti-distorsion breveté

Variantes d'agencement et conception

» Types d'ouverture : portes à butée en une ou plusieurs parties avec partie latérale et lucarnes, portes pousser-tirer, semi va-et-vient, semi-fixes et automatiques
» Éléments monoblocs ou multiblocs avec partie latérale ou lucarne sous forme d'arcs plein cintre, bombés et en anse de panier
» Dormant d'ouvrant périphérique de porte d'entrée, avec soubassement et panneau recouvrant unilatéral
» Une large gamme de profilés à faibles largeurs visibles garantit une transparence élevée dans les nouvelles constructions et les rénovations
» Géométrie d'ouvrant filigrane à fleur de surface
» Solutions de seuil à deux niveaux d'étanchéité avec seuil plat adapté aux handicapés et brosse d'étanchéité
» Système de fenêtre compatible : heroal W 65
» Intégrable dans le système de façade heroal C 50
» Agencement de couleurs avec le revêtement à poudre hwr heroal haut de gamme

Isolation thermique (U_D en W/m²K)	1,6	Résistance au vent DIN EN 12210	C3
Perméabilité à l'air DIN EN 12207	4	Classe d'isolation acoustique DIN EN ISO 717-1	1-3
Étanchéité à la pluie battante DIN EN 12208	5A	Résistance à l'effraction (RC) DIN V ENV 1627	RC3

La marque heroal est synonyme de solutions systèmes qui établissent de nouvelles références dans le secteur, avec des innovations adaptées à la pratique, un service après-vente leader du marché, un design haut de gamme intégrable à toute architecture, et des produits hautement durables.

Vous trouverez sur www.heroal.com de plus amples informations sur les Services heroal (revêtement de surface, par ex.) ainsi que sur le service de coudage de profilés et de pliage heroal et les caractéristiques des produits heroal

heroal – Johann Henkenjohann GmbH & Co. KG
Österwieher Str. 80 | D-33415 Verl (Allemagne) | Téléphone +49 5246 507-0 | Fax +49 5246 507-222 | www.heroal.com
Réf. 88155 10 00 | 01.2015