Effizienz, Funktionalität, großflächige Öffnungen und filigrane Ansichten

Schiebesystem heroal S 42

heroal

Schiebesysteme

Erstklassige Materialien, technische Perfektion bis ins Detail und eine große Vielfalt von Gestaltungsmöglichkeiten zeichnen die effiziente Systemtechnik von heroal aus. Das sind Vorteile, die überzeugen. Seit Jahrzehnten ist heroal mit innovativen Lösungen aus Aluminium und Aluminium-Verbundmaterialien für die Gebäudehülle der zuverlässige Partner für Architekten, Bauherren und Verarbeiter.

Planer schätzen die Vielfalt der Gestaltungsmöglichkeiten, Bauherren können ihre individuellen Wünsche mit einem zuverlässigen System verwirklichen und unsere Partner profitieren von den wirtschaftlichen und effizienten heroal Systemlösungen.

Wie alle innovativen heroal Systeme verbinden die hochwertigen Schiebesysteme heroal S 42 Langlebigkeit und Funktionalität mit erstklassigem Design und zahlreichen Gestaltungsvarianten für großflächige Öffnungselemente. Sie erfüllen alle Kriterien für ein nachhaltiges, energieeffizientes Bauen und werden immer höchsten Ansprüchen gerecht.
heroal steht auch bei diesem System für Innovationen: Der heroal Mittelstoß und die Verbundtechnologie ergänzen die hervorragenden Eigenschaften.

Entdecken Sie die Vielfalt der Schiebesysteme!

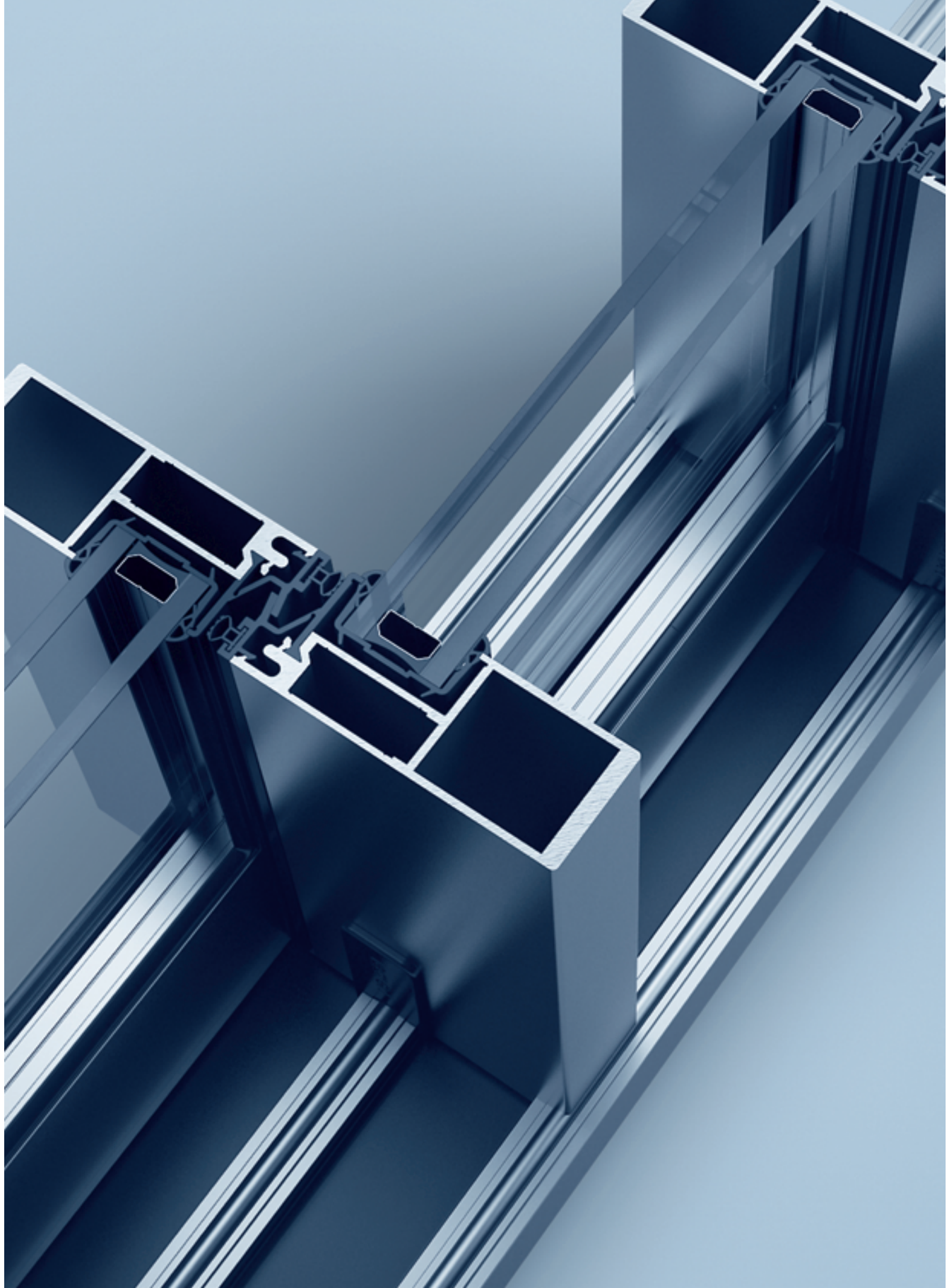

heroal S 42 — Seite 4
Effizient und Funktionell

heroal S 42 HF — Seite 6
Rahmenlose Transparenz

90°-Ecklösung — Seite 8
Architektonischer Blickfänger

heroal S 42 UD — Seite 10
Barrierefreie Systemlösungen

Öffnungsarten und Designvarianten — Seite 12

heroal S 42 — Seite 13
Variantenreiche Gestaltungsmöglichkeiten

Fertigungstechnologie — Seite 15
heroal Eckwinkel-, Flügel-Verbindungs- und Verbundtechnologie

heroal SF — Seite 16
Schiebebeschläge

System- und Leistungseigenschaften — Seite 18

Service — Seite 19

heroal

heroal S 42

Effizient und Funktionell

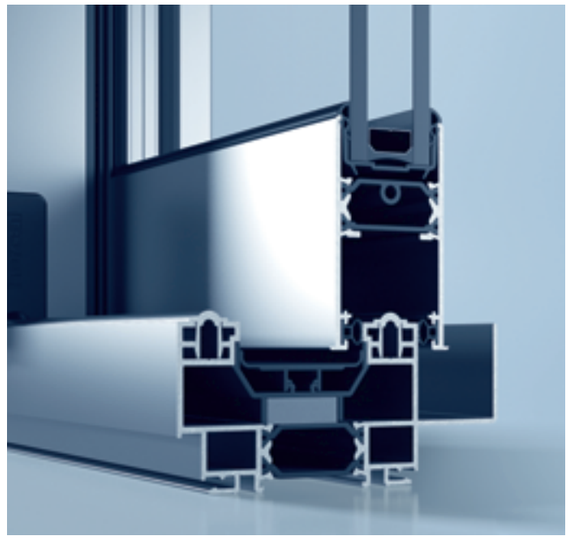

Das Schiebesystem heroal S 42 setzt Maßstäbe in den Bereichen Wärmedämmung, Nachhaltigkeit, Wirtschaftlichkeit und Verarbeitung. Ein Grund dafür sind innovative Konstruktionsdetails. Beim Schiebesystem heroal S 42 kommen unterschiedliche Technologien zum Einsatz: Die heroal Verbund-, Eckwinkel-, Verbindungs-, und Beschlagtechnologie sind mit allen Stärken und Vorteilen in diesem System kombiniert.
Durch die Perfektion im Detail sowie die hohe Effizienz und Funktionalität lassen sich perfekte Schiebefenster und Schiebetüren für private und gewerbliche Gebäude realisieren.
heroal S 42 eröffnet neue großflächige Dimensionen und garantiert maximale Transparenz.

Systemeigenschaften

» Bautiefen: Rahmen 72/79 mm, Flügel 38/42 mm, Flügelsprossen 38 mm
» Ansichtsbreiten: Rahmen ab 48 mm, Flügel ab 68 mm, Flügelprossen 68 mm
» max. Flügelhöhe: 2.600 mm
» max. Flügelbreite: 2.500 mm
» max. Glas-/Füllungsstärke: 24-28 mm
» max. Flügelgewichte: 80/160 kg
» Verriegelungen: 1 bis 3-fach, optional abschließbar
» Wärmedämmung: $U_w \geq 1{,}4$ W/m²K
» Luftdurchlässigkeit: Klasse 4
» Schlagregendichtheit: 8A
» Windlastwiderstand: B2
» Schallschutz: bis 37 dB

Gestaltungsvarianten und Design

» Öffnungsarten: 2- und 3-spurig mit bis zu 6 Schiebeflügeln
» 90°-Eckausbildung als Innen- und Außenecke
» Elementkopplungen mit heroal W 72 realisierbar
» Kombination mit heroal W 65 und heroal W 72 als Einsatzrahmen
» barrierefreie Schwellenausbildung mit verdeckt liegender, kontrollierter Entwässerung mittels Drainagesystem
» kompatibel mit dem Fassadensystem heroal C 50 und dem Insektenschutzsystem heroal IS
» unterschiedliche Oberflächengestaltung an Element-innen- und -außenseite
» Farbgestaltung in hochwertiger hwr-Pulverbeschichtung

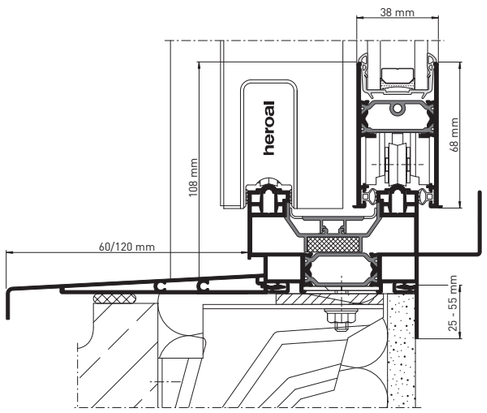

heroal S 42, 2-spurig, Bauanschluss unten

Fenster, 2-spurig, 4,6 x 2,3 m; U_f = 3,0 W/m²K; A_g /A_w = 0,849												Lichtdurchlässigkeit [%]	Gesamtenergiedurchlässigkeit [%]	
							Wärmedurchlässigkeit U_w [W/m²K]							
Glas-/Füllungsstärke [mm]	U_g	T_L	g	RW	RW, p	...	Aluminium 0,111	Edelstahl 0,063	TGI Spacer 0,046	Swisspacer V 0,034	Swisspacer U 0,031		$Sw_{0,4}$	Sw_1
4/16/4 = 24	1,0	0,71	0,50	(29)	(26)	...	1,5	1,4	1,4	1,4	1,3	0,61	0,43	0,45
6/16/4 = 26		0,70	0,49	(32)	(29)	...						0,60	0,43	0,44
8/16/4 = 28		0,70	0,48	(34)	(31)	...						0,60	0,42	0,43
4/16/4 = 24	1,1	0,80	0,63	(29)	(26)	...	1,6	1,5	1,5	1,4	1,4	0,68	0,55	0,56
6/16/4 = 26		0,79	0,61	(32)	(29)	...						0,68	0,53	0,54
8/16/4 = 28		0,78	0,59	(34)	(31)	...						0,67	0,51	0,52

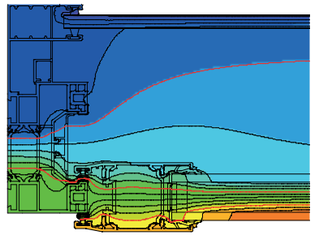

Temporärer Schutz durch Rollladen [U_{wf} ,U_{jn}]											
heroal Rollladenstab	Δ R	U_{wf} -/ U_{jn} Fenster inkl. Rollladen [W/m²K]	U_w -Werte des Schiebeelements [W/m²K]								
			2,0	1,8	1,6	1,5	1,4	1,3	1,2	1,1	1,0
RS 41	0,19	U_{wf}	1,4	1,3	1,2	1,2	1,1	1,0	0,98	0,91	0,84
		U_{jn}	1,7	1,6	1,4	1,3	1,3	1,2	1,1	1,0	0,92

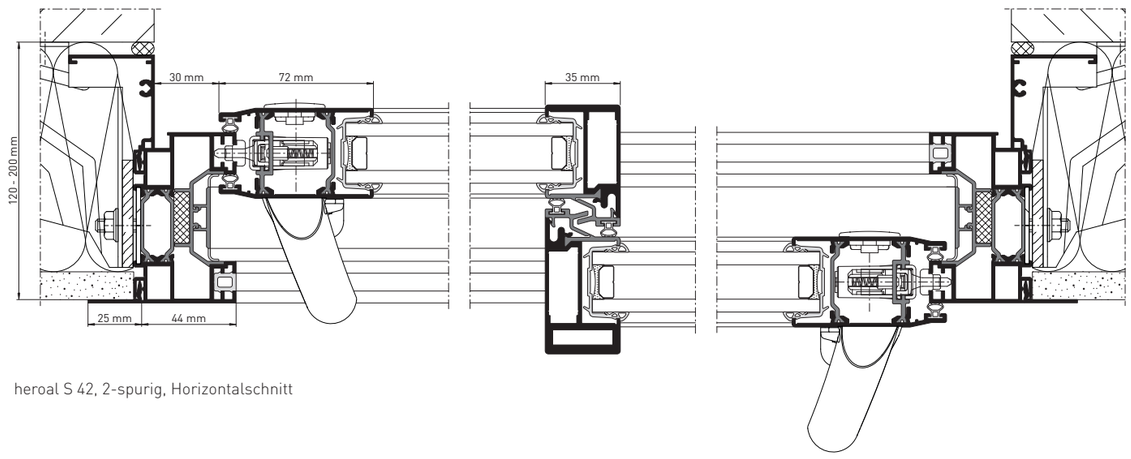

heroal S 42, 2-spurig, Horizontalschnitt

heroal S 42 HF

Rahmenlose Transparenz

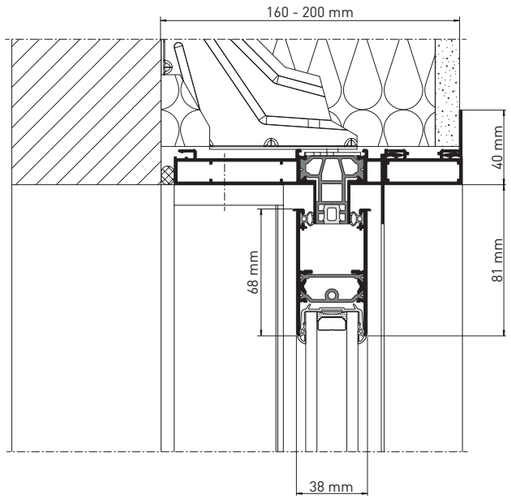

heroal S 42 HF, Vertikalschnitt

heroal S 42 HF eröffnet neue großflächige Dimensionen und garantiert mit seiner einzigartigen innovativen, im Mauerwerk integrierten, Rahmenkonstruktion maximale Transparenz. Die Schiebeflügel verschwinden komplett in einer zweischaligen gedämmten Mauertasche, dies schafft ein einzigartiges Raumerlebnis bei maximaler Transparenz.

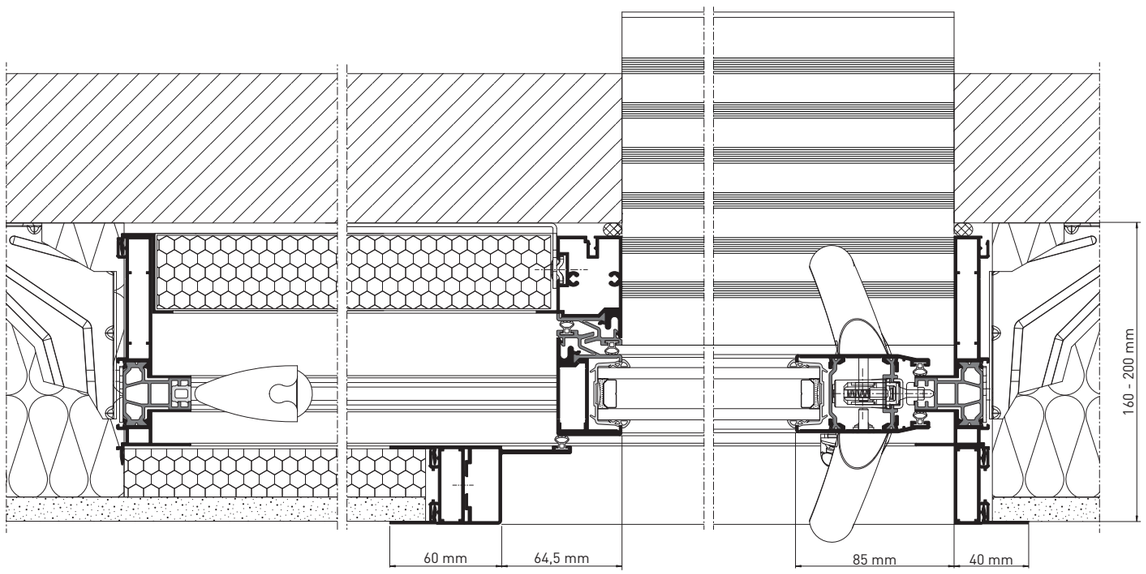

heroal S 42 HF, Horizontalschnitt

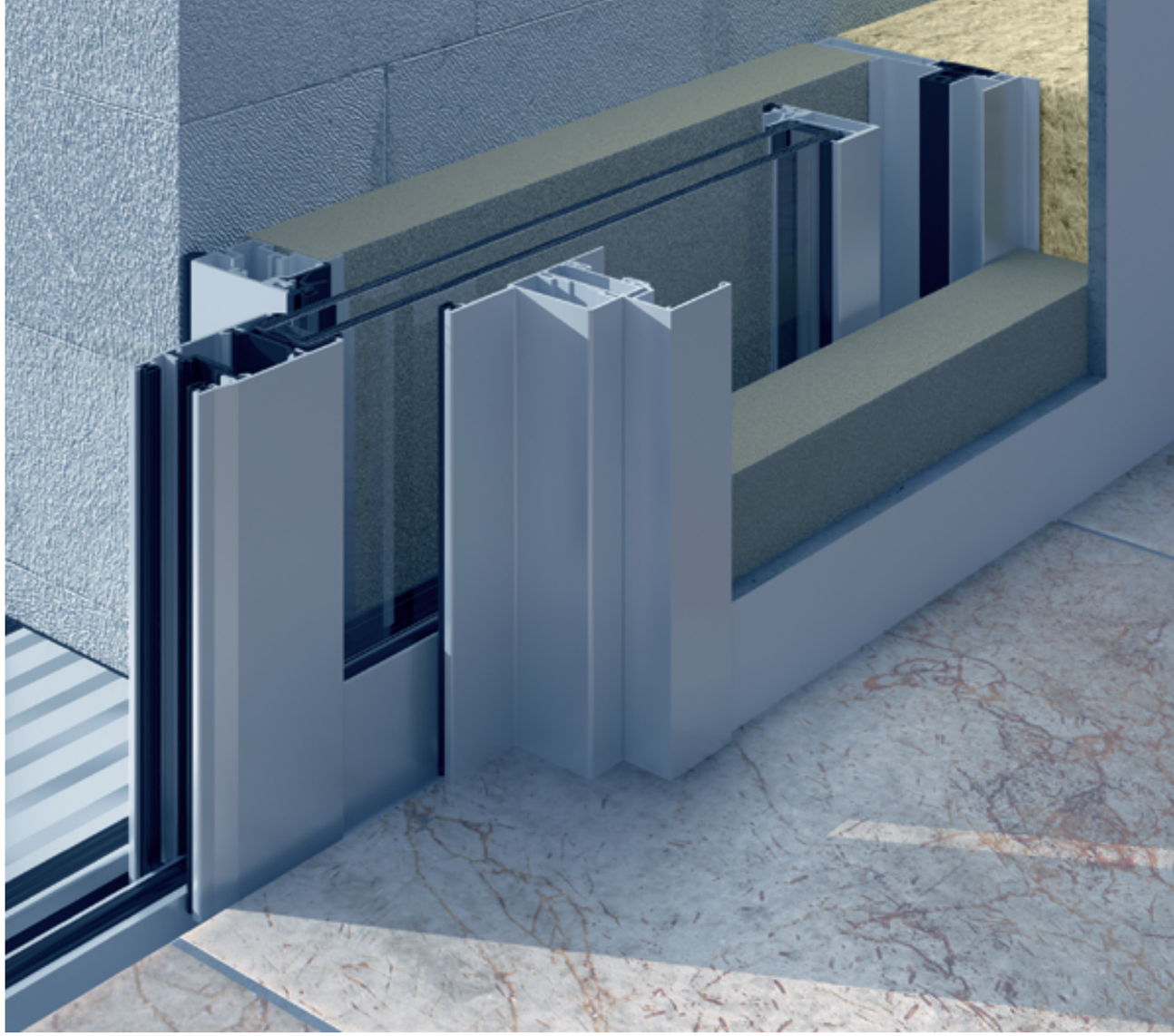

Systemeigenschaften

» Bautiefen: Rahmen 113 mm, Flügel 38/42 mm, Flügelsprosse 38 mm
» Ansichtsbreiten: Rahmen verdeckt, Flügel ab 68 mm, Flügelsprosse 68 mm
» max. Flügelhöhe: 2.600 mm
» max. Flügelbreite: 2.500 mm
» max. Glas-/Füllungsstärke: 24-28 mm
» max. Flügelgewichte: 80/160 kg
» Verriegelungen: 1 bis 3-fach, optional abschließbar

Gestaltungsvarianten und Design

» Öffnungsarten als Monorail (1-spurig) mit 1 bis 2 Schiebeflügeln
» 90°-Eckausbildung mit 1 bis 2 Schiebeflügeln
» barrierefreie Schwellenausbildung mit verdeckt liegender, kontrollierter Entwässerung mittels Drainagesystem
» Verkleidungsprofile für Dämmzonenüberbau von 160–200 mm
» unterschiedliche Oberflächengestaltung an Element-innen- und -außenseite
» Farbgestaltung in hochwertiger hwr-Pulverbeschichtung

heroal

heroal S 42

90°-Ecklösung als architektonischer Blickfänger

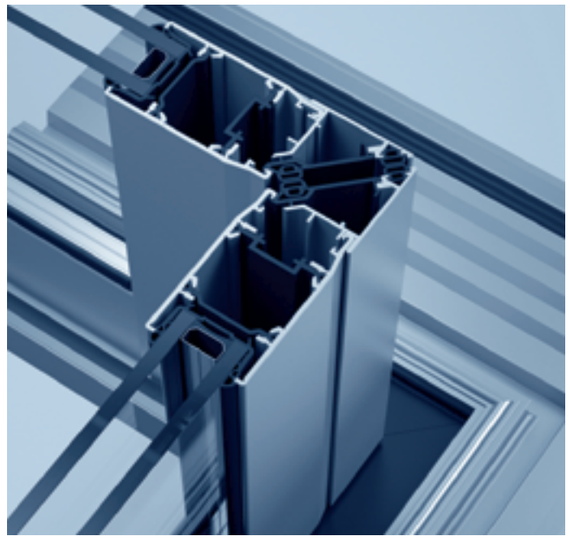

heroal S 42 ermöglicht mit der 90°-Ecklösung eine großflächige Öffnung von Schiebetüren im Eckbereich. Die innovative filigrane Konstruktionsvariante des Schiebesystems heroal S 42 erfüllt uneingeschränkt den zunehmenden Wunsch nach mehr Transparenz in der Architektur.

Gestaltungsvarianten und Design

» Öffnungsarten:
- 1-spurig (heroal S 42 HF) mit 1 bis 2 Schiebeflügeln
- 2-spurig mit bis zu 4 Schiebeflügeln

» ausführbar als Innen- und Außenecke

» barrierefreie Schwellenausbildung mit verdeckt liegender, konntrollierter Entwässerung mittels Drainagesystem

» unterschiedliche Oberflächengestaltung an Element-innen- und außenseite

» Farbgestaltung in hochwertiger hwr-Pulverbeschichtung

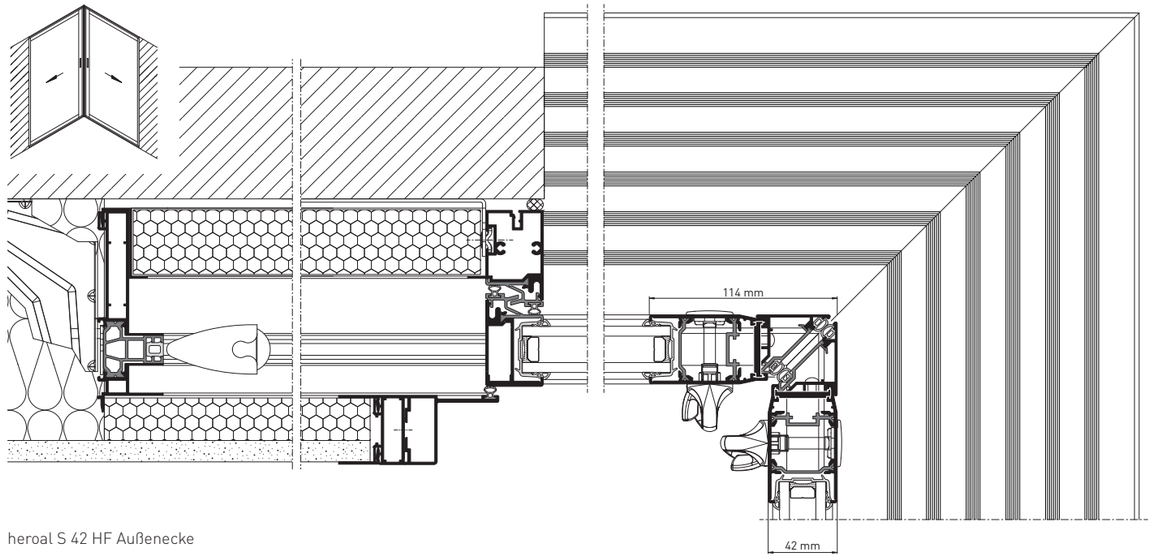

heroal S 42 HF Außenecke

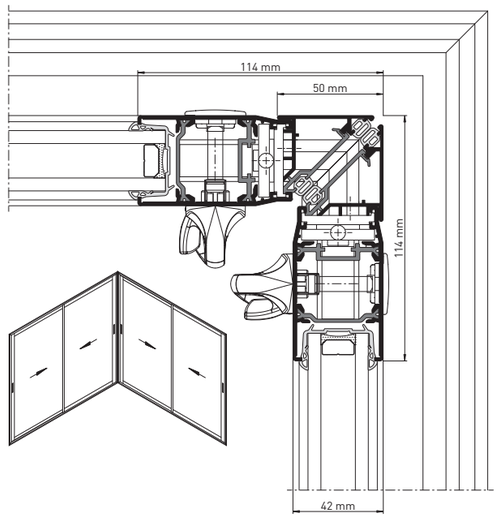

heroal S 42 Außenecke

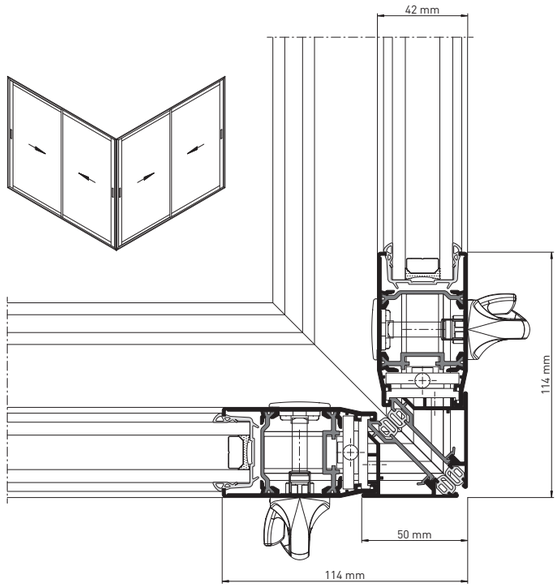

heroal S 42 Innenecke

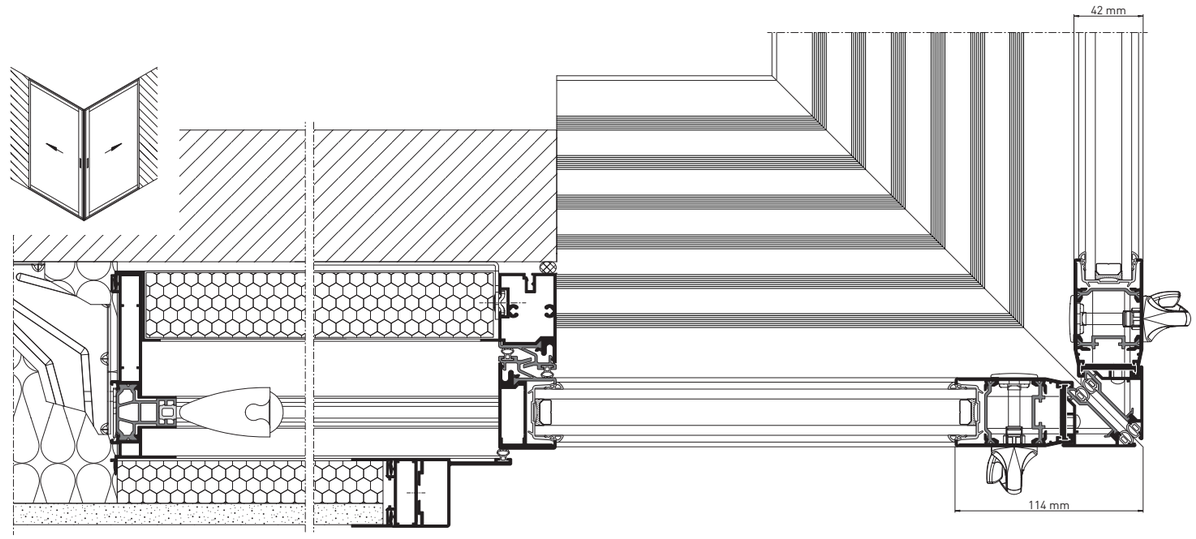

heroal S 42 HF Innenecke

heroal S 42 UD

Barrierefreie Systemlösungen

heroal S 42 UD ermöglicht barrierefreie großflächige Schiebeelemente für höheren Wohnkomfort. Niveaugleiche Übergänge bei Terrassen, Balkonen und Wintergärten bieten Sicherheit und Bewegungsfreiheit.
Die heroal Schwellenlösungen erfüllen durch eine fachgerechte Baukörperintegration die gesetzlichen Anforderungen der Barrierefreiheit. Um barrierefreie Schwellen im Bereich von Schiebeelementen zu realisieren und gleichzeitig vor Feuchteschäden im Innenbereich zu schützen, müssen besondere Maßnahmen getroffen werden. Eine mögliche Lösung ist der Einsatz des heroal Drainagesystems für das Schiebesystem heroal S 42 UD. Diese Systemlösung ermöglicht eine problemlose Baukörperintegration im Neubau und in der Renovierung.

Gestaltungsvarianten und Design

» Öffnungsarten: 1-spurig (heroal S 42 HF) mit 1 bis 2 Schiebeflügeln. 2- und 3-spurig mit bis zu 6 Schiebeflügeln
» barrierefreie Schwellenausbildung mit verdeckt liegender, kontrollierter Entwässerung mittels Drainagesystem
» unterschiedliche Oberflächengestaltung an Element-innen- und außenseite
» Farbgestaltung in hochwertiger hwr-Pulverbeschichtung

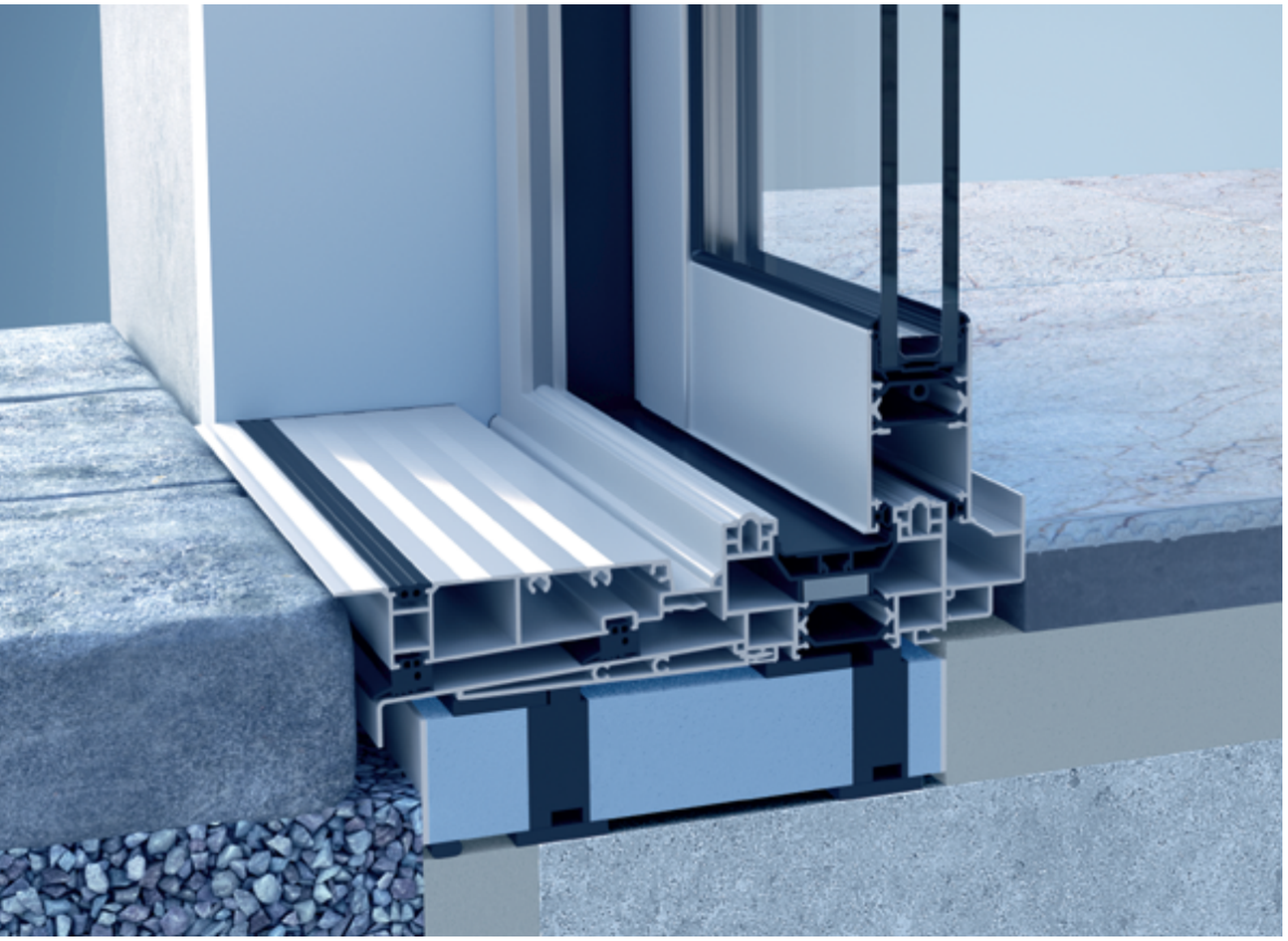

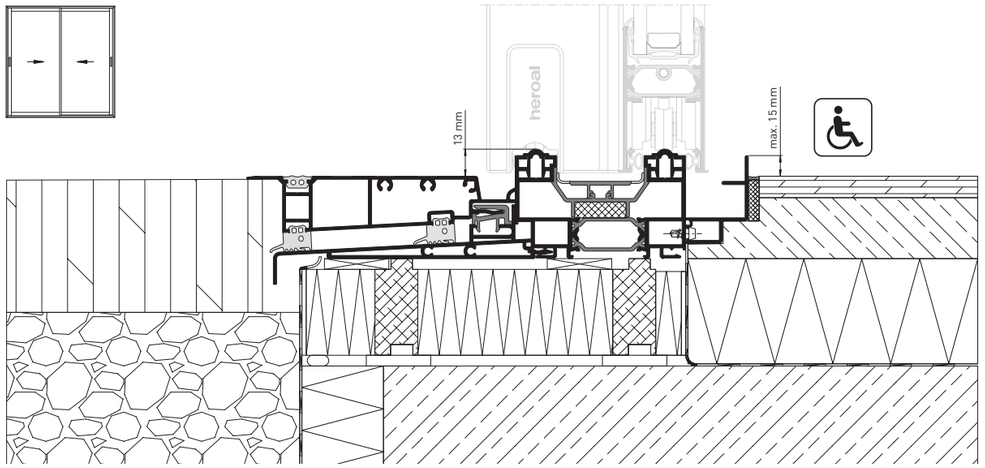

heroal S 42 UD, barrierefrei

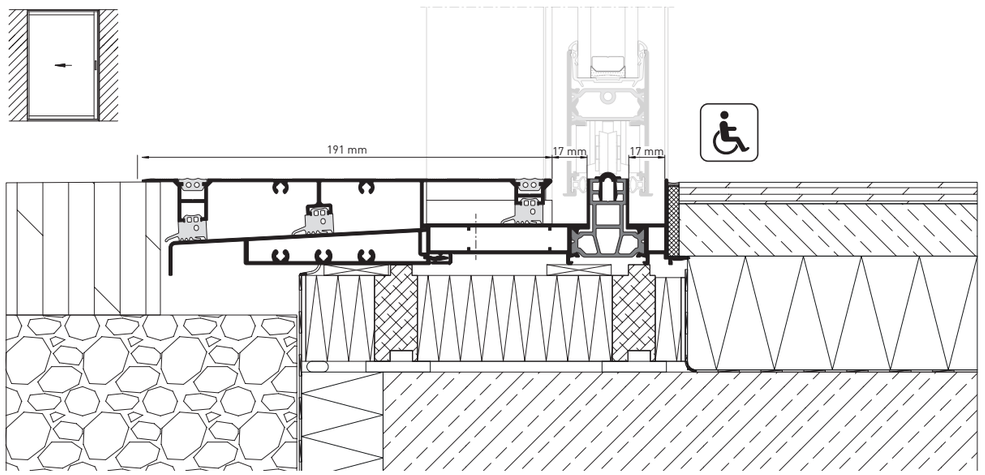

heroal S 42 HF, barrierefrei

heroal S 42

Öffnungsarten und Designvarianten

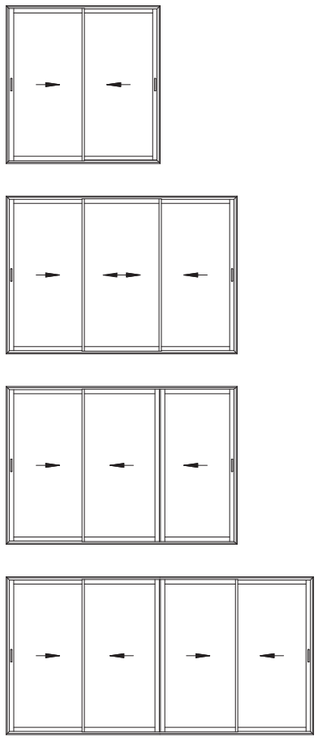

heroal S 42, 2-spurig

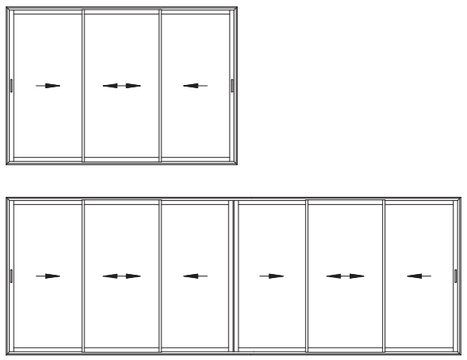

heroal S 42, 3-spurig

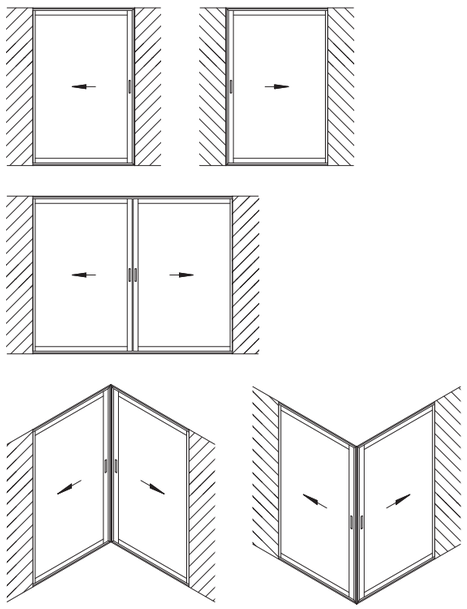

heroal S 42 HF - Galandage

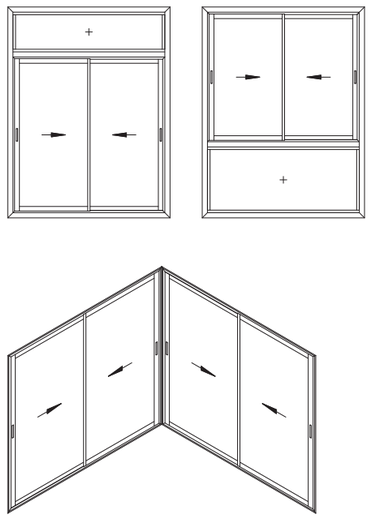

heroal S 42, Ober- und Unterlicht, 90°-Ecklösung

heroal S 42

Variantenreiche Gestaltungsmöglichkeiten

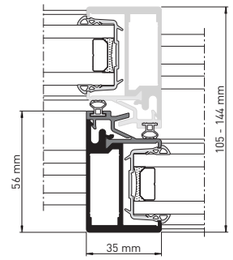

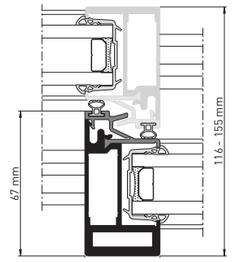

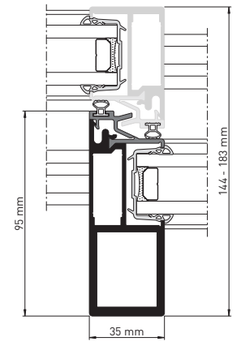

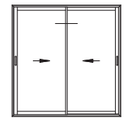

Mittelstoßvarianten

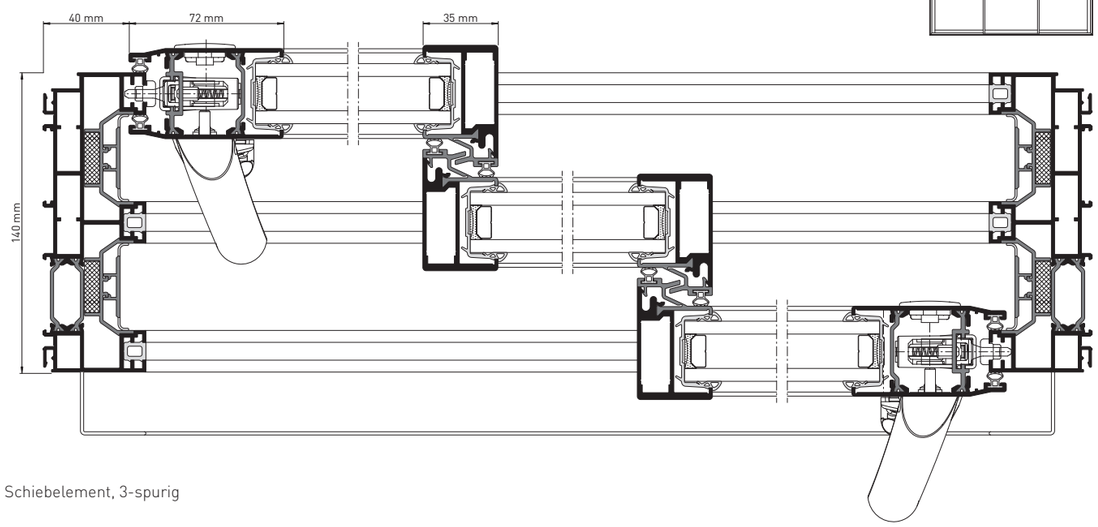

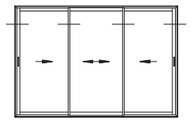

Schiebelement, 3-spurig

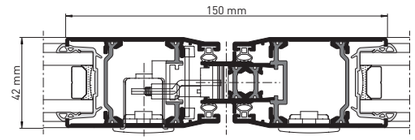

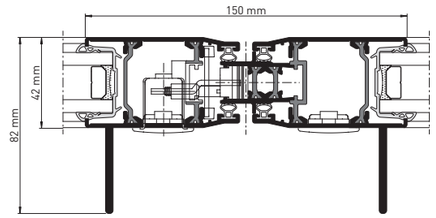

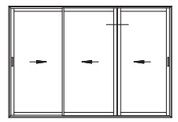

Stulpvariante

Stulpvariante mit Statikprofilen

heroal S 42

Variantenreiche Gestaltungsmöglichkeiten

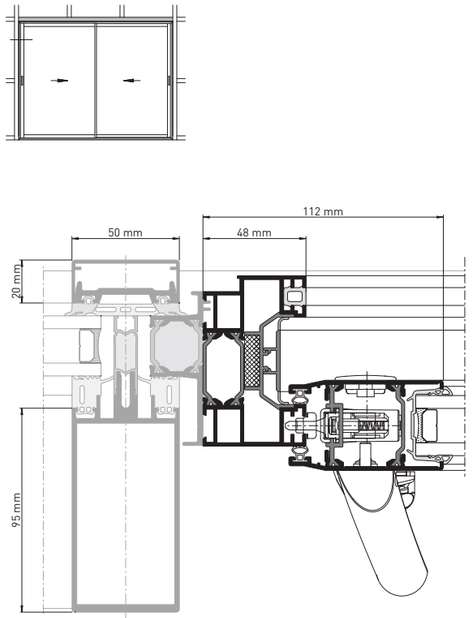

Einsatzelement in Fassadensystem heroal C 50

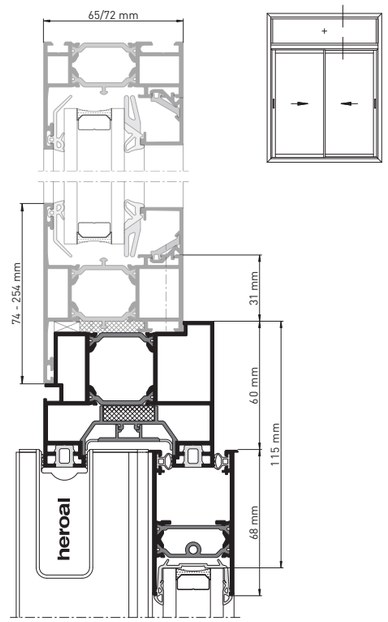

Einsatzelement in Fenstersysteme heroal W 65/ heroal W 72

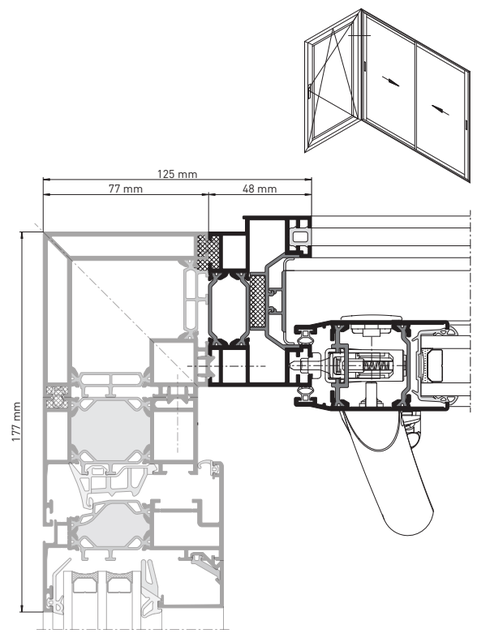

90°-Elementkopplung

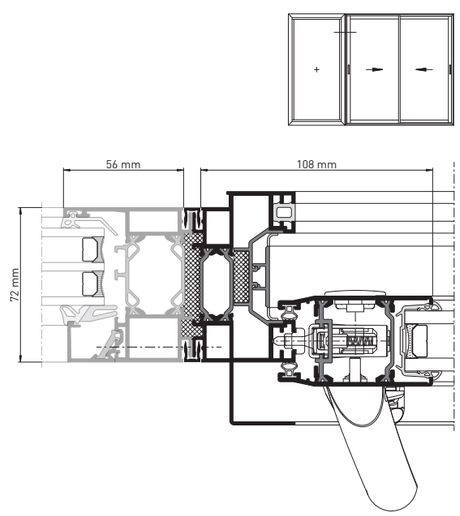

Elementkopplung mit Fenstersystem heroal W 72

heroal S 42

Fertigungstechnologie

Das Schiebesystem heroal S 42 setzt Maßstäbe in Richtung Wärmedämmung, Nachhaltigkeit und Wirtschaftlichkeit. Die komplett neu entwickelte Aluminium-Verbundkonstruktion bietet optimale Systemlösungen für jeden Einsatzbereich. heroal S 42 verbindet minimalen Energieeinsatz in der Herstellung mit maximaler Energieeinsparung während der gesamten Nutzungsdauer.

Die konstruktiven Vorteile dieser neuen Schiebesystemgeneration, insbesondere die heroal Verbund-, Eckwinkel-, Verbindungs- und Beschlagtechnologie, ermöglichen enorme Zeitersparnisse bei der Verarbeitung.

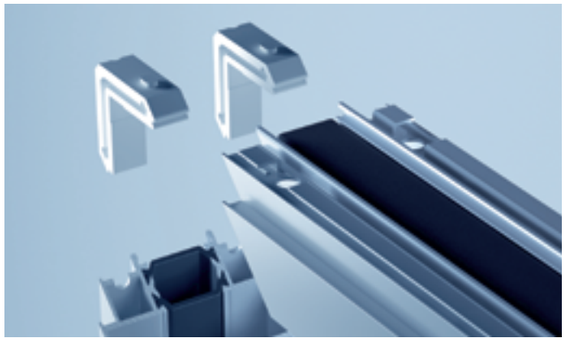

heroal Eckwinkeltechnologie
Um individuelle Fertigungsmöglichkeiten zu unterstützen, bietet heroal neben der heroal Eckwinkeltechnologie mit Dichtstoffinjektion auch die Verbindung über einen Schraubeckwinkel im Rahmen an. Die Verbindungstechniken ermöglichen rationellere und zeitsparendere Fertigungsabläufe.

heroal Flügel-Verbindungstechnologie
Durch die heroal Konstruktion können die Flügelprofile noch einfacher und schneller im T-Stoßverfahren mit einer Schraube verbunden werden. Hierbei ist nach dem Zuschnitt nur eine Bearbeitung der senkrechten Flügelprofile notwendig. Bei der anschließenden Montage richten sich die Flügelprofile automatisch aus.

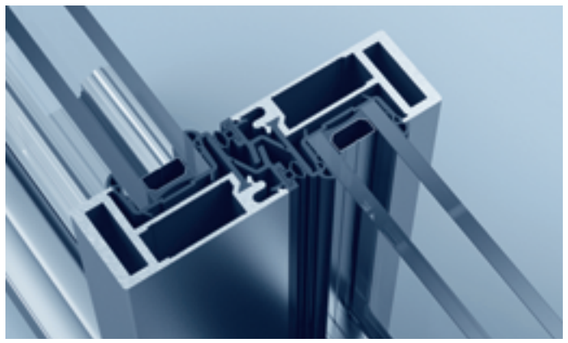

heroal Verbundtechnologie
Die neue optimierte Profilgeometrie verbindet die Innovationskraft und die Fertigungstechnologie von heroal in einer Konstruktion. Durch diese Profilgeometrie ist es heroal gelungen über zwei Profilquerschnitten die erforderlichen statischen Leistungseigenschaften in Verbindung mit höchster Wärmedämmung bei minimalem Verzug zu realisieren.

heroal SF

Schiebebeschläge

heroal Schiebebeschlag "Versus"

» Kombination aus Komfort, Sicherheit, Ästhetik, Ergonomie und Farbvielfalt
» einfacher zweckmäßiger Zentralverschluss erweiterbar bzw. umrüstbar bis zur 3-fach Verriegelung
» Verriegelungen in manueller oder automatischer Ausführung
» Verstellbare Laufwagen aus Aluminium für dauerhaften Einsatz bei Flügelgewicht bis 80 kg und 160 kg

» Kostengünstige und effiziente Verarbeitung bzw. Beschlag-montage:
- äußere Griffmuscheln werden geklemmt aufgeklipst
- innerer Designgriff mit dem Schlosskasten verschraubt
- universell verwendbarer Schlosskasten. Kompatibel mit einer großen Auswahl von Griffmuscheln und Designgriffen

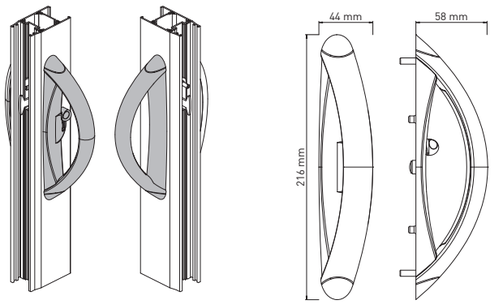

heroal Schiebegriff

» umfangreiches Sortiment von Muschel- und Design-Schiebegriffen bietet großen Raum für Kreativität und Gestaltungsfreiheit.
» Griffvarianten an Elementinnen- und außenseite kombinierbar
» Farbvielfalt durch individuelle Farbbeschichtung der Schiebegriffe und Griffmuscheln

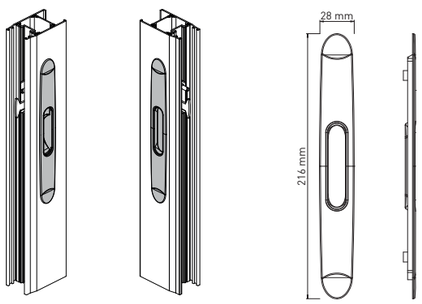

heroal Griffmuschel

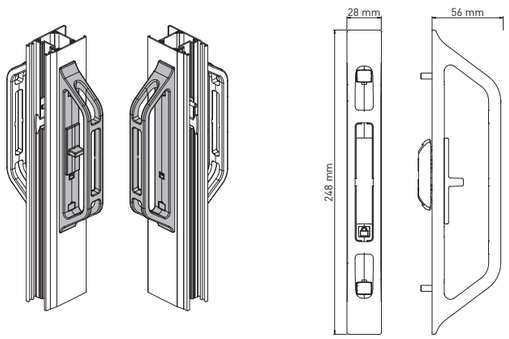

heroal Schiebegriff "Design"

heroal

heroal SF

Schiebebeschläge

heroal Schiebebeschlag "Chronos"

» Kombination aus Design, Ergonomie und Flexibilität
» Schiebebeschlag "Chronos" ist ein auf Sicherheitsansprüche konzipiertes Verschlussleistensystem
» Ausführungsvariante als 1-, 2- und 3-fach Verriegelung mit Schwenkhaken
» Zuverlässigkeit in Bezug auf Sicherheit durch selbstsichernde Schrauben
» Getriebekasten mit 43 mm Schraubachse und 7 mm Vierkant-aufnahme
» kostengünstige und effiziente Montage

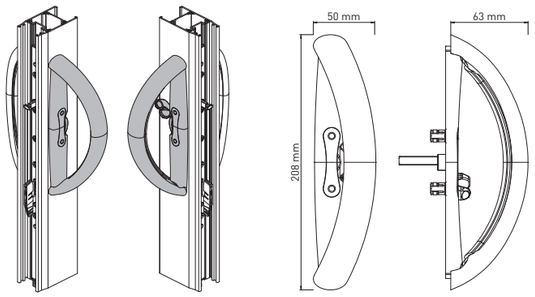

heroal Schiebegriff

» hohe Flexibilität und Gestaltungsfreiräume durch umfang-reiches Griffsortiment
» umfangreiches Sortiment an Griffausführungen als Halbmond- oder Designgriffe
» Griffvarianten an Elementinnen- und außenseite kombinierbar
» Farbvielfalt durch individuelle Farbbeschichtung der Schiebegriffe

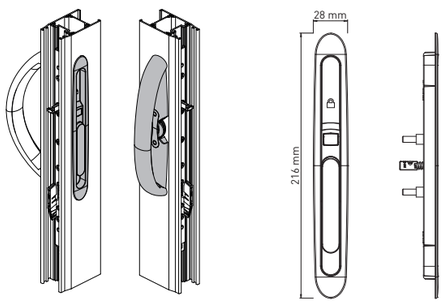

heroal Griffmuschel

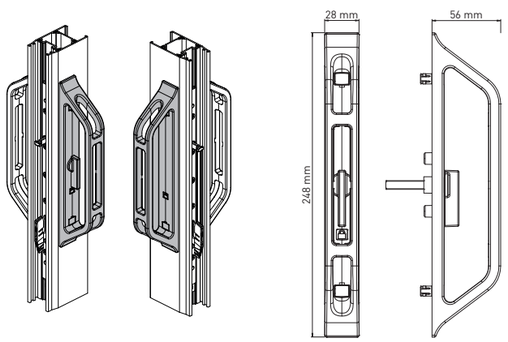

heroal Schiebegriff "Design"

Darstellung: Schiebegriff außen links, Schiebegriff innen rechts
weitere Griffvarianten für Schiebebeschläge "Versus" und "Chronos" möglich

System- und Leistungseigenschaften

Systemmaße

Bezeichnung		heroal S 42			heroal S 42 HF	
		2-spurig	3-spurig	Stulp	1-spurig	Stulp
Profilbautiefe (mm)	Rahmenprofile	72/79	132/139	72/79 132/139	131	131
	Flügelprofile	42/38	42/38	42/38	42/38	42/38
	Mittelstoß/Labyrinth	105 - 183	105 - 183	105 - 183	105	105
	Flügelsprossen	38	38	38	38	38
Profilansichtsbreiten (mm)	Rahmenprofil	48	48	48	verdeckt	verdeckt
	Flügelprofile	68 - 72	68 - 72	68 - 72	68 - 72	68 - 72
	Mittelstoß/Labyrinth	35	35	35	35	35
	Flügelsprossen	68	68	68	68	68
max. Glas-/Füllungsstärken (mm)		24 - 28	24 - 28	24 - 28	24 - 28	24 - 28
max. Flügelgewichte (kg)		160	160	160	160	160
max. Flügelhöhen (mm)		2.600	2.600	2.600	2.600	2.600

Systemeigenschaften

Wärmedämmung (W/m²K) Elementgröße (mm)	U_w[1]	≥1,3 4.600 x 2.300 mm	≥1,5 3.450 x 2.180 mm	≥1,4 4.600 x 2.180 mm	≥1,2 2.350 x 2.180 mm	≥1,2 4.600 x 2.180 mm
Luftdurchlässigkeit	DIN EN 12207	4	4	4	4	4
Schlagregendichtheit Elementgröße (mm)	DIN EN 12208	8A 3.000 x 2.400 mm	7A 3.500 x 2.400 mm	6A 3.500 x 2.400 mm	8A 2.350 x 2.180 mm	6A 4.600 x 2.180 mm
Windlastwiderstand	DIN EN 12210	C1/B2	C2	C2	C2	C2
Schallschutzklasse (SSK)	EN ISO 717-1	3	3	3	3	3

Öffnungsarten/Design

max. Anzahl beweglicher Schiebeflügel		4	6	6	1	2
Schiebeelement barrierefrei	DIN 18040	•	•	•	•	•
Drainagesystem		•	•	•	•	•
Einsatzelemente	heroal C 50	•	•	•	-	-
	heroal W 72	•	-	-	-	-
	heroal W 65	•	-	-	-	-
	heroal W 50 C	•	-	-	-	-
	heroal CR	•	-	-	-	-
hwr-Pulverbeschichtung	ein-/zweifarbig	•	•	•	•	•
Eloxalbeschichtung		•	•	•	•	•
Dekorfolierung		-	-	-	-	-

[1] U_w-Wert nach EN ISO 10077-1; U_g = 1,0 W/m²K; ψ_g = 0,031 W/m²K

Der heroal Rundum-Service

Unterstützung über die gesamte Prozesskette

Rundum unterstützt. Rundum glücklich.
Erfolg ist, wenn ein Rädchen ins andere greift und damit ein reibungsloses Zusammenspiel gewährleistet ist. Deshalb haben wir unsere Serviceangebote so gestaltet, dass Sie bei jedem Aspekt Ihrer Arbeit optimal unterstützt werden. Von Marketing über Planung und Fertigung bis hin zur Anwendung begleitet Sie unser Rundum-Service über die gesamte Prozesskette.

360° Service bei heroal

Planung & Angebot
> Planungstools
> BIM-/CAD-Daten
> Athena Datenbank
> Online Konfiguration und Bestellung
> Elektronische Bestellung (EDI)
> LogiKal Support und PICOS-Schulungen
> Objektberatung
> Ausarbeitung für Objekte
> Digitale Produktinformationen und Prüfzeugnisse

Fertigung
> Profilverbunderstellung
> Oberflächenbeschichtung
> Profilbiegen und Blechbearbeitung
> Dokumentierte Qualität/Qualitätsstraße
> Zuschnittservice
> Vorkonfektionierte Baugruppen und Fertigelemente
> Maschinen und Werkzeuge
> Maschinen- und Werkzeugreparaturservice
> Fertigungsberatung
> Integration mit Branchenlösungen wie LogiKal MES
> Datamatrix Service zur Qualitätskontrolle

Logistik
> Kürzeste Lieferzeiten
> Höchste Termintreue
> Kommissionsweise Auslieferung
> Persönlicher Kontakt zum Fahrer
> Objektbezogene Verpackungskonzepte
> Schutzfolie auf Profilen
> Rücknahme von Verpackungsmaterial

Anwendung
> heroal Smart Home
> heroal Smart Building
> Digitale Verarbeitungsdokumentation

Support & Service
> heroal Communicator
> heroal Academy
> Technische Beratung (TSC)
> Support Hotline
> Anwendungstechniker

Marketing & Vertrieb
> Print-Produkte
> Werbemittel
> Objektreferenzen
> Referenzshootings
> Leadgenerierung
> **Personal Recruiting**
> Websitebaukasten
> Veranstaltungen
> Online Marketing
> Konfiguratoren
> Ausstellungskonzepte
> Showrooms
> Virtual Reality

Bildnachweise:
Seite 20: Stefan Schilling | Christian Weinreich Fotografie | Fotograf Hr. Štěpán Látal

heroal

simply better *spaces for life*

heroal è leader del mercato internazionale nella produzione di soluzioni di sistema in alluminio per avvolgibili, schermi solari, portoni a rullo, finestre, porte, porte scorrevoli, facciate e coperture che vengono impiegate in tutto il mondo nella costruzione di edifici di alta qualità ad uso sia residenziale che commerciale. I prodotti heroal, sviluppati e prodotti in Germania, si distinguono per la loro eccellente qualità e le loro caratteristiche di prestazione, tra le migliori sul mercato. Le innovative soluzioni di sistema forniscono un importante contributo in termini di sostenibilità, sicurezza, comfort e libertà architettonica all'edilizia di oggi e di domani, garantendo semplicità ed efficienza in fase di progettazione e lavorazione grazie ai partner specializzati heroal.

Avvolgibili | Schermi solari | Portoni a rullo | Finestre | Porte | Porte scorrevoli | Facciate | Coperture

heroal – Johann Henkenjohann GmbH & Co. KG
Österwieher Str. 80 | 33415 Verl (Germany) | Tel. +49 5246 507-0 | Fax +49 5246 507-222 | www.heroal.it

Artikel-Nr. 88258 00 01 | 01.2025